# 平成28年度県下高等学校バレーボール大会

**男子・記録**

期　日　　平成29年1月21日（土）・22日（日）
会　場　　1月21日（土）　　菊池高校（A・B），城北高校（C・D），菊池総合体育館サブ（E）
　　1月22日（日）　　菊池高校（A・B）

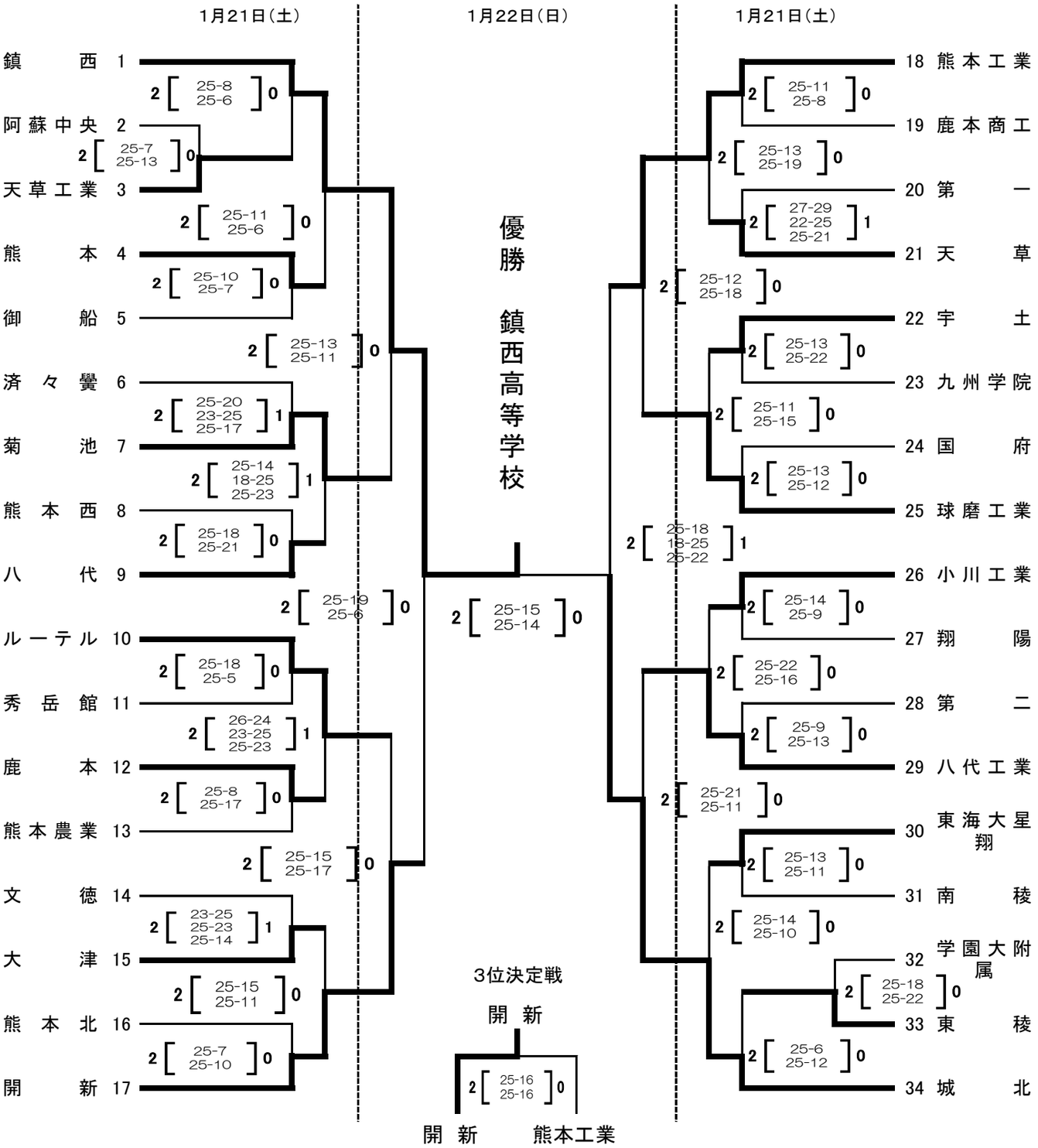

# 平成28年度県下高等学校バレーボール大会

**女子・記録**
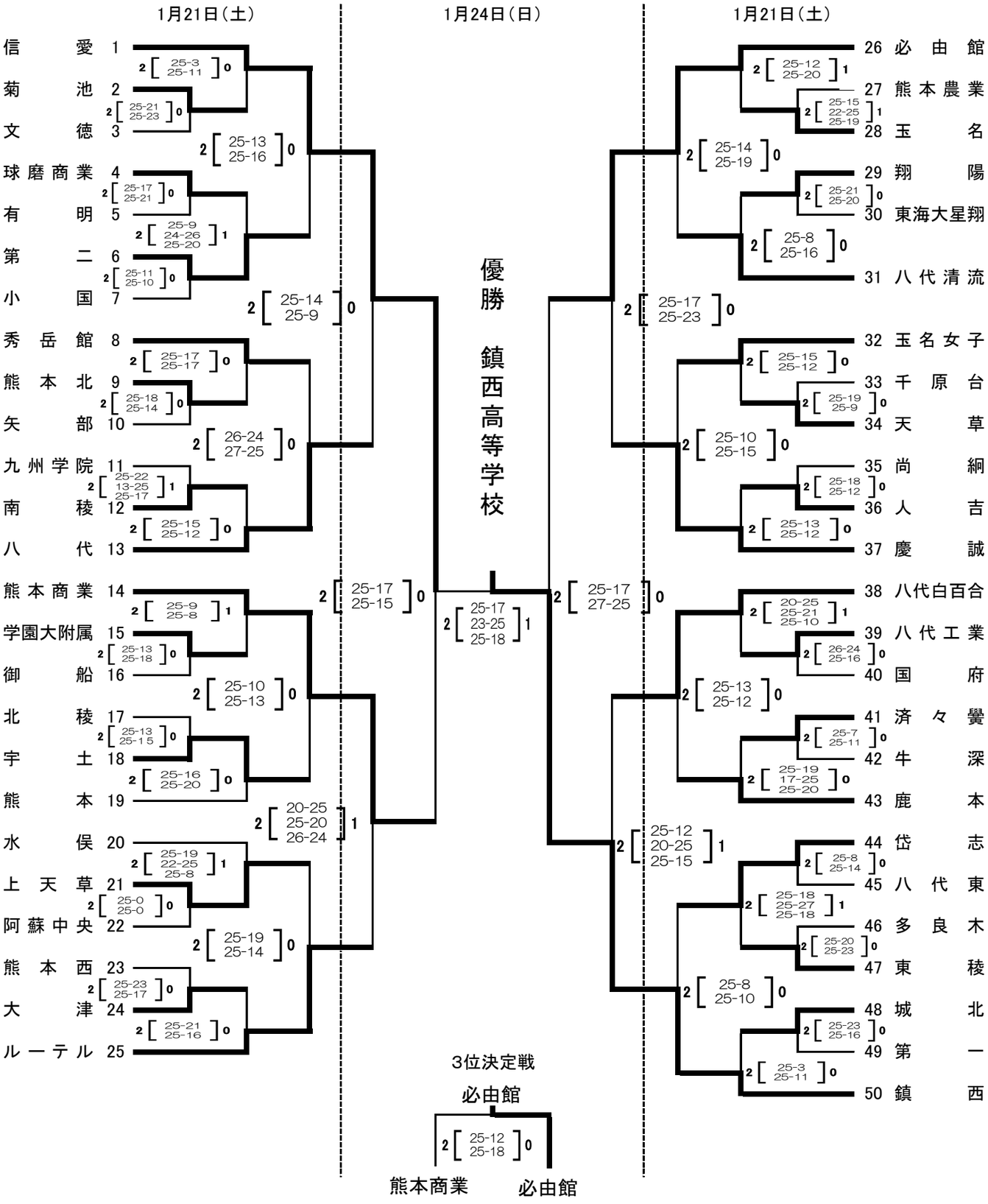
期　日　　平成29年1月21日(土)・22日(日)
会　場　　1月21日(土)　　東稜高校(C・D)，慶誠高校(G・H)，熊本農業高校(I)，ルーテル学院高校(J)，熊本商業高校(K・L)
　　1月24日(日)　　東稜高校(C・D)