令和5年度熊本県高等学校総合体育大会剣道競技大会

R5.6.3(土)6,4(日)　菊池市総合体育館

男子団体戦結果		女子団体戦結果	
優勝	九州学院	優勝	菊池女子
2位	鎮西	2位	八代白百合
3位	文徳	3位	尚絅
4位	熊本西	4位	阿蘇中央
5位	芦北	5位	鎮西
6位	専大玉名	6位	開新
7位	阿蘇中央	7位	必由館
8位	第二	8位	秀岳館

令和5年6月3日（土）

令和5年度熊本県高等学校総合体育大会剣道競技大会　記録学校名（　菊池女子高校　）

男子団体戦　決勝リーグ　第1試合場　第1試合目　記録者名（　博林　）

学校名	先鋒	次鋒	中堅	副将	大将	代表戦	勝数	総本数	勝敗
九州学院	大平	石橋	佐藤	森	石田		2	2	○
		㊦			㊁				
鎮西	△						0	0	△
	赤星	澤田	立山	園田	森				

令和5年6月3日（土）

令和5年度熊本県高等学校総合体育大会剣道競技大会　記録学校名（　鹿本高校　）

男子団体戦　決勝リーグ　第2試合場　第1試合目　記録者名（　野中　）

学校名	先鋒	次鋒	中堅	副将	大将	代表戦	勝数	総本数	勝敗
熊本西	谷	笠	小崎	村上	山下		2	4	△
	㊦メ		△		㊤コ				
文徳	メ	㊦	㊦	㊁			3	4	○
	松原	藤川	高村	村上	松浦				

令和5年6月3日（土）

令和5年度熊本県高等学校総合体育大会剣道競技大会　記録学校名（　菊池女子　）

男子団体戦　決勝リーグ　第1試合場　第2試合目　記録者名（　榑林　）

学校名	先鋒	次鋒	中堅	副将	大将	代表戦	勝数	総本数	勝敗
九州学院	大平	志礼	佐藤	森	石田		3	3	○
		メ	メ		メ				
熊本西			△				0	0	△
	谷	笠	小嶋	村上	山下				

令和5年6月3日（土）

令和5年度熊本県高等学校総合体育大会剣道競技大会　記録学校名（　鹿本高校　）

男子団体戦　決勝リーグ　第2試合場　第2試合目　記録者名（　野中　）

学校名	先鋒	次鋒	中堅	副将	大将	代表戦	勝数	総本数	勝敗
鎮西	赤星	櫻井	立山	園田	森		3	4	○
			メ	コ	メメ				
文徳	コメ	メ	△		メ		2	4	△
	松原	藤川	髙村	村上	松浦				

令和5年6月3日（土）

令和5年度熊本県高等学校総合体育大会剣道競技大会　記録学校名（　東海大星翔　）

男子団体戦　決勝リーグ　第1試合場　第3試合目　記録者名（　齊藤　）

学校名	先鋒	次鋒	中堅	副将	大将	代表戦	勝数	総本数	勝敗
九州学院	大平	志礼	佐藤	森	石田		3	3	○
			㊐	㊙	㊙				
文徳					△		0	0	△
	松原	藤川	髙村	村上	松浦				

令和5年6月3日（土）

令和5年度熊本県高等学校総合体育大会剣道競技大会　記録学校名（　鹿本高校　）

男子団体戦　決勝リーグ　第2試合場　第3試合目　記録者名（　野中　）

学校名	先鋒	次鋒	中堅	副将	大将	代表戦	勝数	総本数	勝敗
鎮西	赤星	櫻井	立山	園田	森		2	3	○
			㊙ド		㊙				
熊本西					△		0	0	△
	谷	笠	小嶋	村上	山下				

令和5年度熊本県高等学校総合体育大会剣道競技男子団体

令和5年6月3日土曜日
菊池市総合体育館

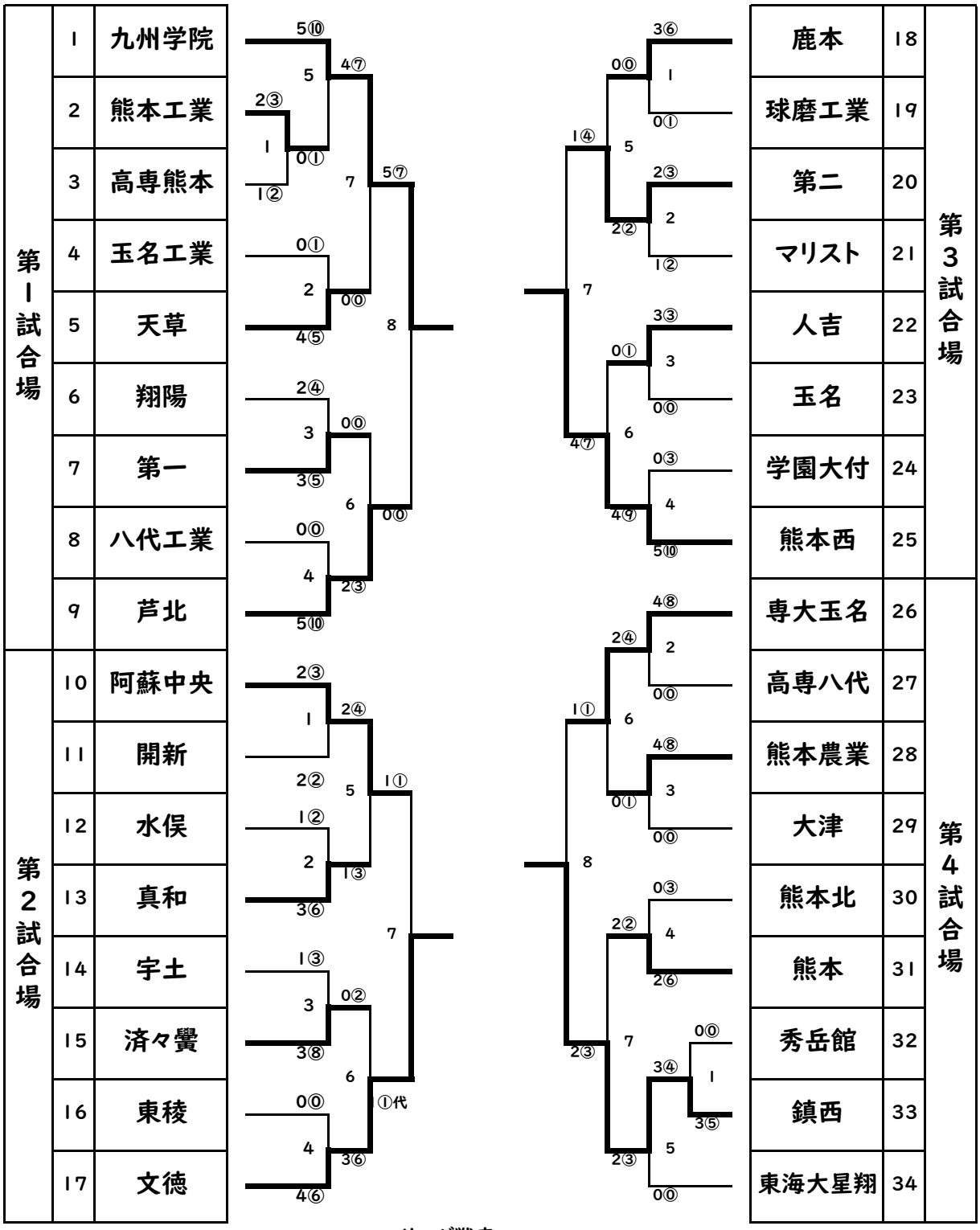

リーグ戦表

	1九州学院	2鎮西	3熊本西	4文徳	勝数	勝者数	総本数	順位
1九州学院		2 2	3 3	3 3	3	8	8	1
2鎮西	0 0		3 2	4 3	2	5	7	2
3熊本西	0 0	0 0		4 2	0	2	4	4
4文徳	0 0	4 2	4 3		1	5	8	3

令和5年度熊本県高等学校総合体育大会剣道競技大会　　記録学校名（　東海大星翔　）

女子団体戦 決勝ﾘｰｸﾞ　1試合目　記録（ 1 ）試合場　　記録者名（　久谷　）

学校名	先鋒	次鋒	中堅	副将	大将	代表戦	勝数	総本数	勝敗
阿蘇中央	尾崎	興梠	山本	吉松	橋口		0	1	□
			△		㊦ △				
尚絅			△		メ		0	1	□
	中村	吉村	竹崎	坂本	松田				

令和5年度熊本県高等学校総合体育大会剣道競技大会　　記録学校名（　鹿本　）

女子団体戦 決勝ﾘｰｸﾞ　1試合目　記録（ 2 ）試合場　　記録者名（ 高呂木 ）

学校名	先鋒	次鋒	中堅	副将	大将	代表戦	勝数	総本数	勝敗
菊池女子	山田	後藤	西	下田	稲田		1	2	□
	㊦				㊦				
八代白百合			㊦		メ		1	2	□
	齊藤	迫間	中司	末吉	古閑				

令和5年度熊本県高等学校総合体育大会剣道競技大会　　記録学校名（　東海大星翔　）

女子団体戦 **決勝ﾘｰｸﾞ**　2試合目　記録　（ 1 ）試合場　　記録者名（　久谷　）

学校名	先鋒	次鋒	中堅	副将	大将	代表戦	勝数	総本数	勝敗
阿蘇中央	尾崎	興梠	山本	吉松	橋口		0	2	△
	㋣ △				㋣				
菊池女子	メ △			㋣ △	メメ		2	4	○
	山田	後藤	西	下田	稲田				

令和5年度熊本県高等学校総合体育大会剣道競技大会　　記録学校名（　鹿本　）

女子団体戦 **決勝ﾘｰｸﾞ**　2試合目　記録　（ 2 ）試合場　　記録者名（　高呂木　）

学校名	先鋒	次鋒	中堅	副将	大将	代表戦	勝数	総本数	勝敗
尚絅	中村	吉村	竹崎	坂本	松田		1	1	□
					㋣				
八代白百合				㋣			1	1	□
	齊藤	迫間	中司	末吉	古閑				

令和5年度熊本県高等学校総合体育大会剣道競技大会　　記録学校名（　東海大星翔　　）

女子団体戦 **決勝**ﾘｰｸﾞ　3試合目　記録　（ 1 ）試合場　　記録者名（　久谷　　）

学校名	先鋒	次鋒	中堅	副将	大将	代表戦	勝数	総本数	勝敗
阿蘇中央	尾崎	興梠	秦	吉松	橋口		0	2	△
			コ		メ				
八代白百合	△	㊥メ	㊥コ		㊤		2	5	○
	大久保	迫間	中司	末吉	古閑				

令和5年度熊本県高等学校総合体育大会剣道競技大会　　記録学校名（　鹿本　　）

女子団体戦 **決勝**ﾘｰｸﾞ　3試合目　記録　（ 2 ）試合場　　記録者名（ 柿添　　）

学校名	先鋒	次鋒	中堅	副将	大将	代表戦	勝数	総本数	勝敗
尚絅	中村	松波	竹崎	坂本	松田		1	1	△
	㊤								
菊池女子			㊥	㊥			2	2	○
	山田	後藤	西	下田	稲田				

令和5年度熊本県高等学校総合体育大会剣道競技女子団体

令和5年6月4日日曜日

菊池市総合体育館

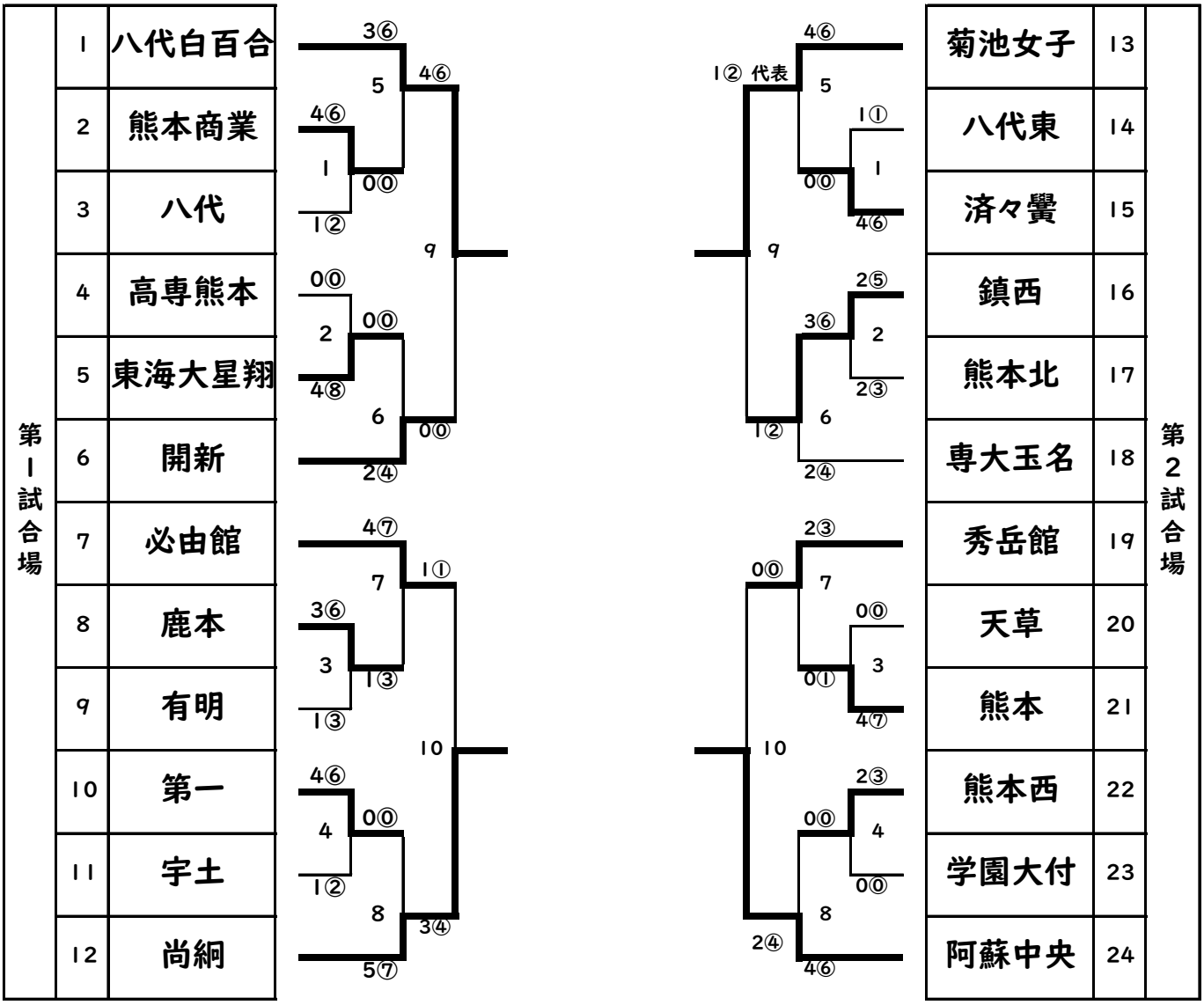

リーグ戦表

	1阿蘇中央	2尚絅	3菊女	4白百合	勝数	勝者数	総本数	順位
1阿蘇中央		1 0	2 0	2 0	0	0	5	4
2尚絅	1 0		1 1	1 1	0	2	3	3
3菊池女子	4 2	2 2		2 1	2	5	8	1
4八代白百合	5 2	1 1	2 1		1	4	8	2

令和5年度熊本県高等学校総合体育大会剣道競技大会

R5.6.2（金）　菊池市総合体育館

男子個人戦結果		女子個人戦結果	
優勝	小角　輝樹（九州学院）	優勝	末吉　香晴（八代白百合）
2位	谷　鳳太（熊本西）	2位	吉松　梨音（阿蘇中央）
3位	松﨑　優斗（開新）	3位	稲田　朋果（菊池女子）
4位	山田　悠翔（芦北）	4位	西　希月（菊池女子）
5位	松浦　遥心（文徳）	5位	松村　香菜心（必由館）
6位	立山　翔夢（鎮西）	6位	松田　優里（尚絅）
7位	飯塚　勇気（東稜）	7位	橋口　心海（阿蘇中央）
8位	前田　理貴（第一）	8位	髙木　りんか（鎮西）

決勝

谷（熊本西）　ー ㊦ 小角（九州学院）

決勝

末吉（八代白百合） ㊍ 延 ー　吉松（阿蘇中央）

令和5年度熊本県高等学校総合体育大会剣道競技男子個人戦

令和5年6月2日金曜日

菊池市総合体育館

第1試合場

1	石橋 健太郎	九州学院
2	牛島 倫太郎	鹿本
3	福島 健太	玉名
4	榎薗 太一	済々黌
5	内山 歩生	球磨工業
6	佐藤 大暉	菊池
7	山田 悠翔	芦北
8	佐藤 幹将	開新
9	塚本 匠	宇土
10	丸尾 尊	玉名工業
11	瀬知 悠真	第二
12	中田 啓斗	大津
13	金子 詩生	天草
14	前田 理貴	第一
15	竹口 愛斗	水俣
16	谷本 剛将	熊本北
17	野首 彰吾	熊本工業
18	渡邉 斗馬	東稜
19	松原 永吉	文徳

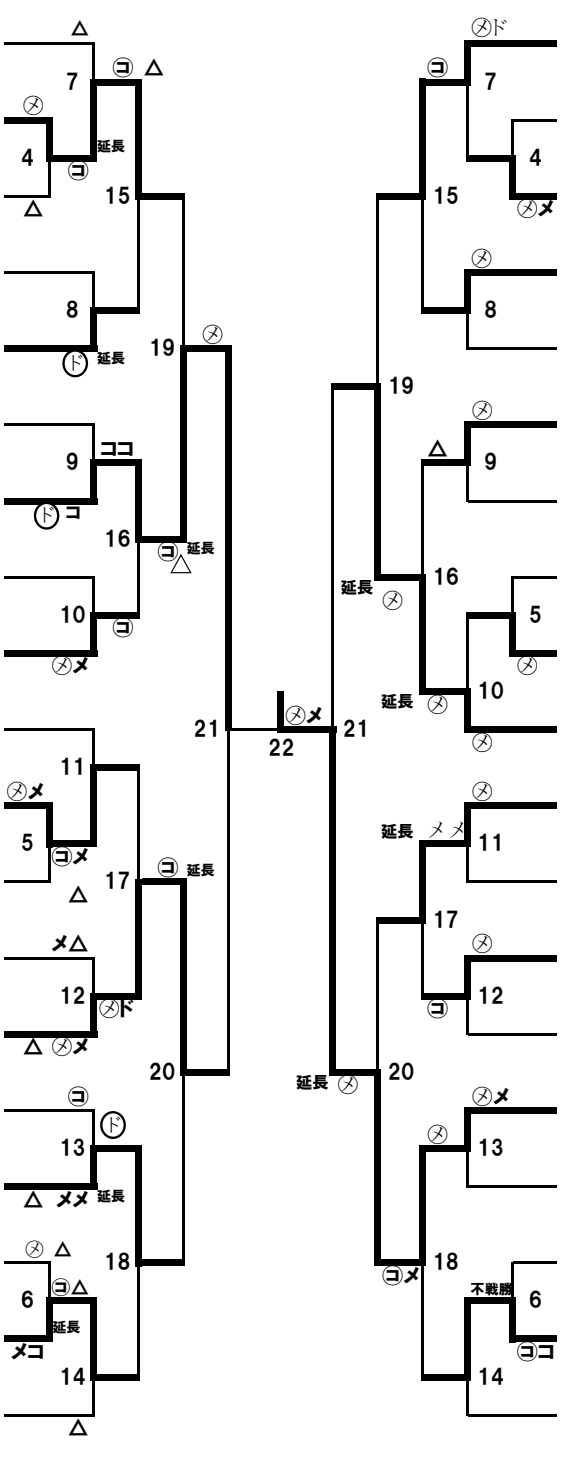

第2試合場

20	佐々木 悠	熊本
21	横山 大翼	翔陽
22	田北 優	慶誠
23	橋本 高典	東海大星翔
24	浦 勇輔	マリスト
25	射場 元気	八代工業
26	工藤 康太	八代清流
27	野嶋 倖成	高専熊本
28	花田 大樹	阿蘇中央
29	立山 翔夢	鎮西
30	吉田 翔	専大玉名
31	村崎 圭亮	熊本農業
32	増田 泰地	人吉
33	星原 希明	学園大付
34	谷 鳳太	熊本西
35	島田 龍之介	真和
36	野田 尚良	高専八代
37	井藤 結愛	必由館
38	吉村 優成	秀岳館

令和5年度熊本県高等学校総合体育大会剣道競技男子個人戦

令和5年6月2日金曜日

菊池市総合体育館

第3試合場

39	山下 貴薫	熊本西
40	浦底 和	芦北
41	塚本 宗才	翔陽
42	鬼塚 謙吾	天草
43	河野 壮太郎	熊本北
44	高沢 那琉斗	秀岳館
45	黒木 昭誠	人吉
46	吉津 勇海	熊本工業
47	松崎 優斗	開新
48	雨田 憲幸	宇土
49	加来 龍太郎	第一
50	永田 尊生	水俣
51	中條 日向	高専熊本
52	山下 朔	学園大付
53	田北 諒	慶誠
54	佐藤 龍一	東海大星翔
55	飯塚 勇気	東稜
56	西辻 清心	玉名
57	永井 涼	専大玉名

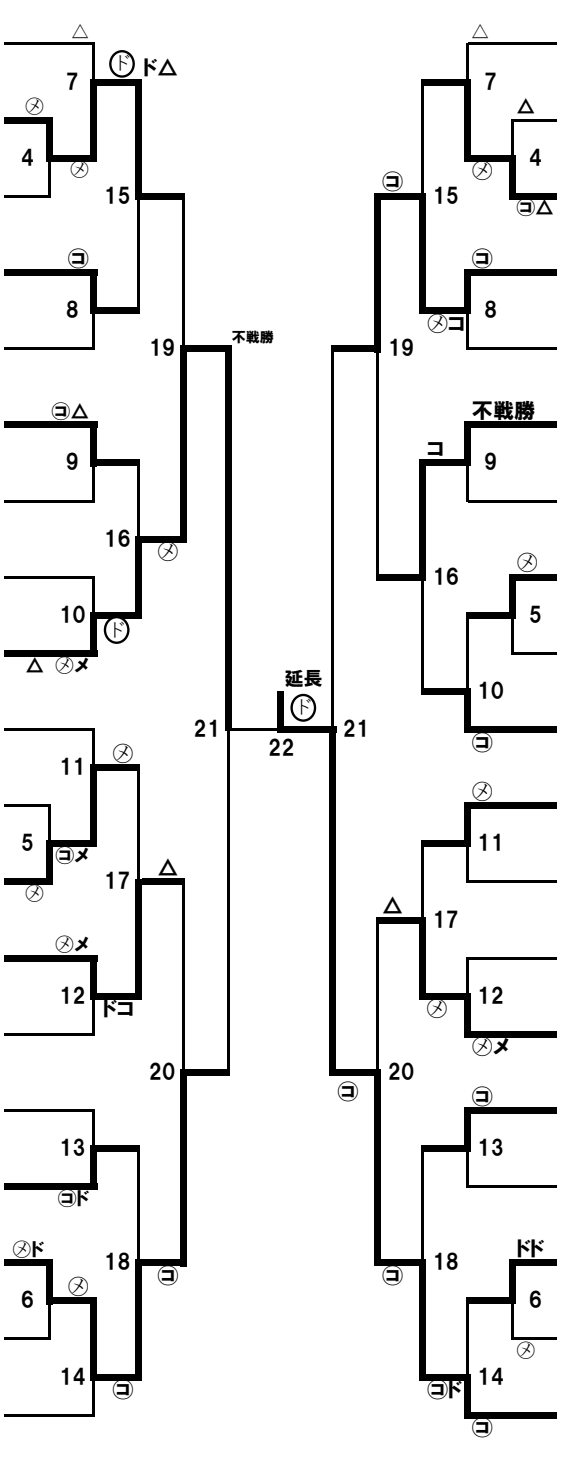

第4試合場

中村 碧	鹿本	58
坂本 湧紀	熊本	59
秀島 遥大	阿蘇中央	60
松浦 遥心	文徳	61
野田 康介	大津	62
園田 敏貴	熊本農業	63
本田 健留	菊池	64
奈須 恭一朗	球磨工業	65
櫻間 大雅	玉名工業	66
永田 尚也	八代工業	67
青木 誉來	マリスト	68
坂本 啓一郎	八代	69
谷崎 壮真	八代清流	70
赤星 良樹	鎮西	71
和田 華斗	第二	72
原 匠見	高専八代	73
緒方 雄大	済々黌	74
川辺 昇龍	真和	75
小角 輝樹	九州学院	76

令和5年度熊本県高等学校総合体育大会剣道競技女子個人戦

令和5年6月2日金曜日
菊池市総合体育館

第5試合場

1	稲田 朋果	菊池女子
2	山口 心愛	人吉
3	西 彩花里	第一
4	佐藤 希澪	高専熊本
5	濵田 悠空	鎮西
6	大塚 礼奈	熊本西
7	園田 恭子	熊本農業
8	中岡 美咲	熊本
9	福島 由花	鹿本
10	木村 結希	宇土
11	笹原 聖菜	東海大星翔
12	山田 美月羽	天草
13	工藤 季恵	開新
14	越智 彩葉	大津
15	橋口 心海	阿蘇中央
16	坂本 千花菜	尚 絅
17	小山 日和	専大玉名
18	中原杏紫	翔陽
19	加藤 あかり	済々黌
20	池田 遥月	玉名
21	岩永 典華	八代東
22	片山 美乃鳳	有明
23	松村 香菜心	必由館
24	吉田 華菜	慶誠
25	椎山 心晴	八代
26	山本 沙綾	熊本商業
27	荒木 レイチェル 美麗	湧心館
28	松元 聖奈	秀岳館
29	末吉 香晴	八代白百合
30	竹田 妃那	学園大付
31	田中 娃奈	熊本北

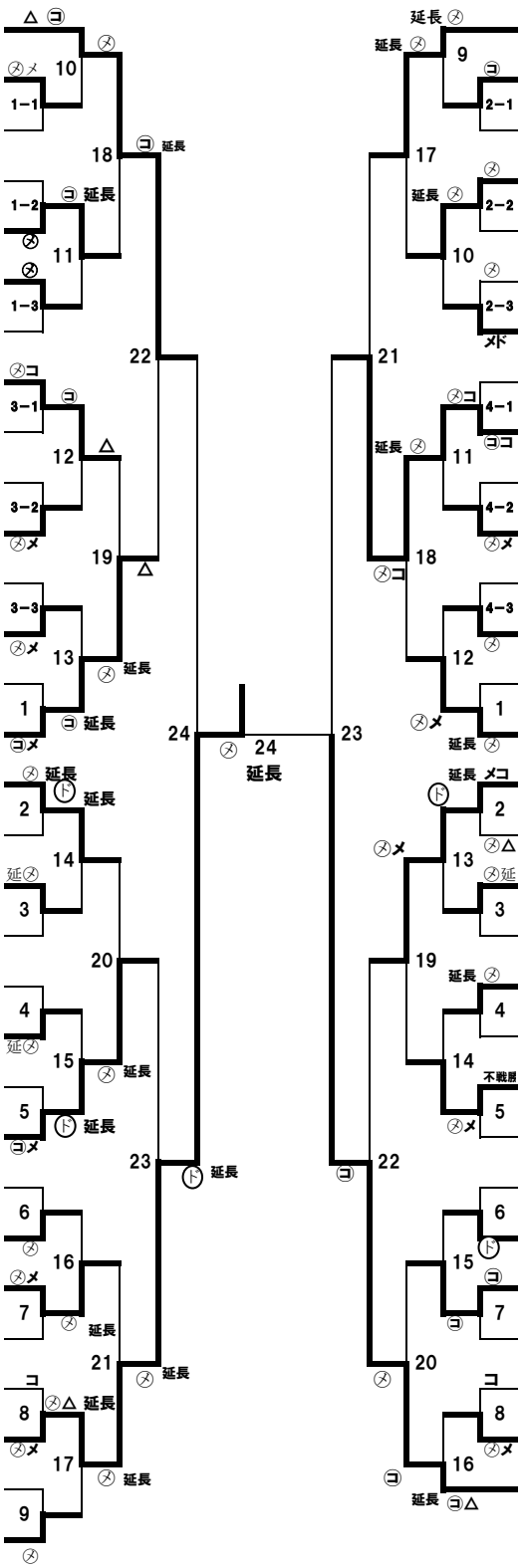

第6試合場

高木 りんか	鎮西	32
筧 智晶	高専八代	33
中野 悠菜	芦北	34
伊藤 菜央	済々黌	35
吉永 真桜	熊本商業	36
天野 朋香	熊本	37
厚地 華愛	東海大星翔	38
志村 優希	開新	39
西 希月	菊池女子	40
白谷 海飛	有明	41
三牧 宏果	熊本西	42
秡輪 愛結	天草	43
福田 小桜	水俣	44
緒方 佳帆	八代	45
古閑 朱里	八代白百合	46
松田 優里	尚 絅	47
庄山 愛果	鹿本	48
高橋 真歩	秀岳館	49
井手上 蘭	高専熊本	50
内田 満月	宇土	51
山下 凛華	大津	52
天津 璃美	八代東	53
松本 吏生	慶誠	54
平野 華紅	玉名	55
田尻 琴巳	熊本北	56
歌野 花奏	学園大付	57
飯干 花音	第一	58
坂田 悠	必由館	59
平井 菜月	専大玉名	60
吉松 梨音	阿蘇中央	61