令和5年度熊本県高等学校体育大会ハンドボール競技大会
兼 第74回全日本高等学校ハンドボール選手権大会熊本県予選

期日：令和5年6月2日（金）～6月5日（月）

会場：山鹿市総合体育館・鹿本体育館・鹿央体育館・千原台高校・必由館高校・オムロン鹿陽センタ

（男子の部）

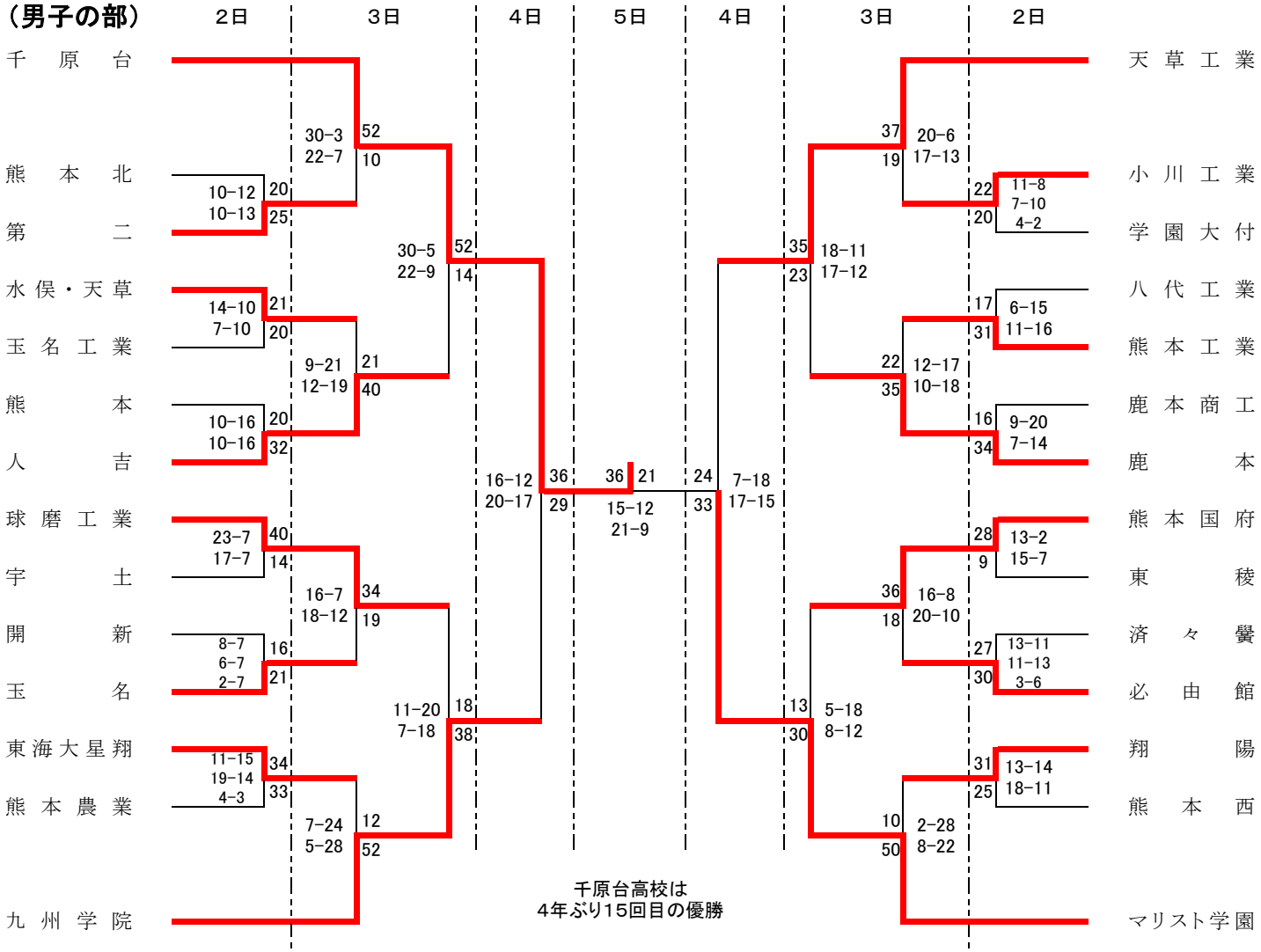
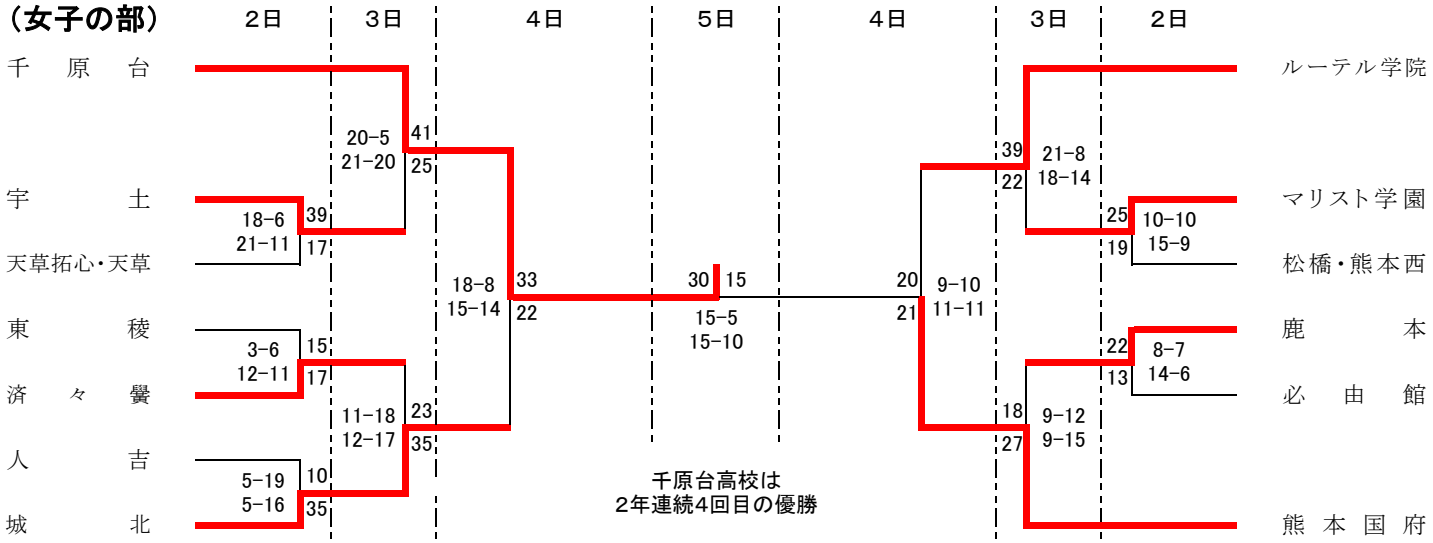
（女子の部）