令和6年度　熊本県高等学校卓球新人個人戦

令和7年1月26日（日）
山鹿市総合体育館

【男子シングルス】

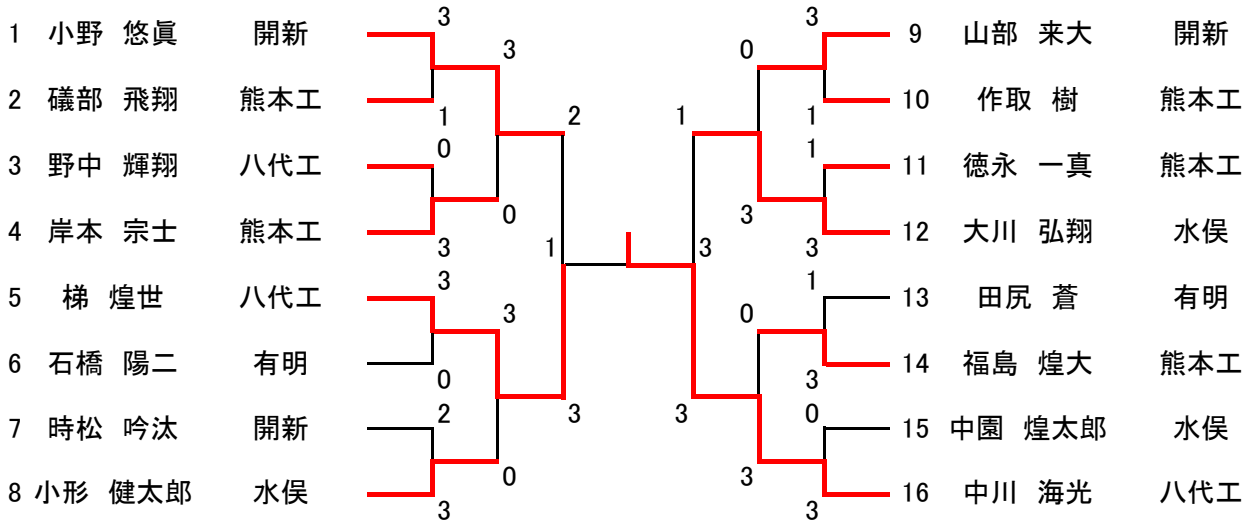

優勝	中川　海光	八代工
準優勝	梯　煌世	八代工
3位	大川　弘翔	水俣
3位	小野　悠眞	開新

【女子シングルス】

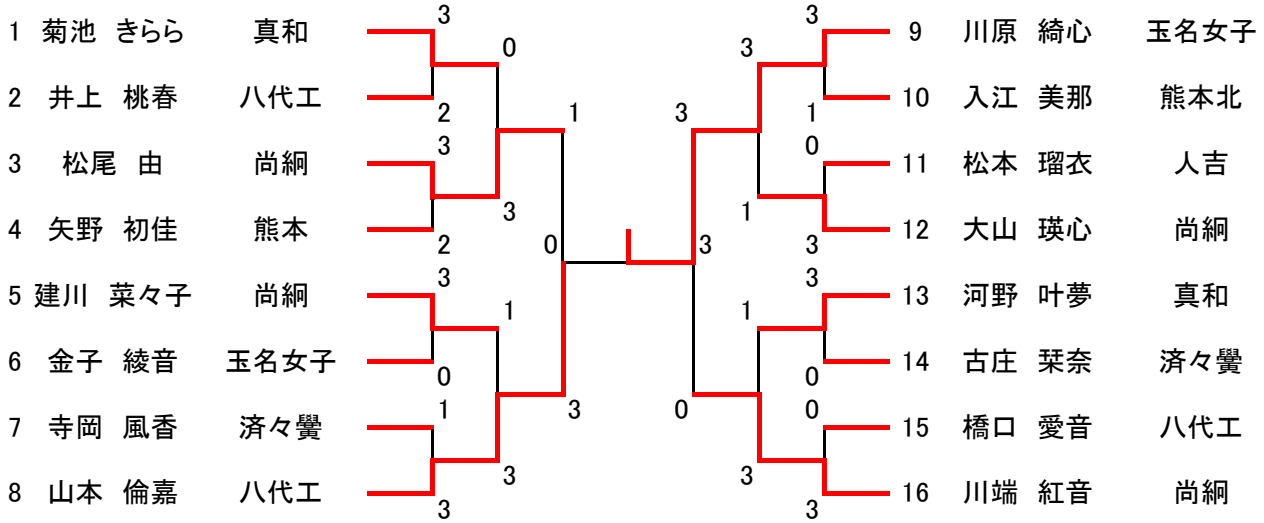

優勝	川原　綺心	玉名女子
準優勝	山本　倫嘉	八代工
3位	川端　紅音	尚絅
3位	松尾　由	尚絅

令和６年度熊本県高等学校卓球新人大会（男子の部）

令和６年１１月３・４日 ecowin宇土アリーナ

A	1位	1	慶　誠
	2位	2	大　津
	3位	3	文　徳
	OP	4	玉名工業

B	1位	5	熊本工業
	3位	6	翔　陽
	2位	7	熊　本

C	1位	8	第　一
	2位	9	済々黌
	3位	10	小川工業
	4位	11	熊本西

D	1位	12	有　明
	3位	13	熊本農業
	2位	14	学園大付属
	OP	15	真　和

Ⅰ　0

Ⅱ　1

Ⅲ　1

Ⅳ　0

開　新	16	1位	E	
天　草	17	2位		
東　稜	18	3位		
八代東	19	OP		

八代工業	20	1位	F	
熊本北	21	2位		
第　二	22	3位		
玉　名	23	4位		

水　俣	24	1位	G	
天草工業	25	3位		
天草拓心	26	2位		

秀岳館	28	1位	H	
宇　土	29	3位		
高専八代	30	2位		
東海大星翔	31	OP		

令和６年度熊本県高等学校卓球新人大会（女子の部）

令和６年１１月３・４日　ecowin宇土アリーナ

A	1位	1	慶誠
	2位	2	熊本北
	OP	3	天草

B	1位	4	玉名女子
	2位	5	高専八代
	3位	6	人吉

C	1位	7	真和
	2位	8	熊本
	3位	9	南稜

尚絅	10	1位	D	
第一	11	3位		
第二	12	2位		

済々黌	13	1位	E	
八代工業	14	2位		
東稜	15	3位		

開新	16	1位	F	
学園大付属	17	2位		
熊本工業	18	3位		

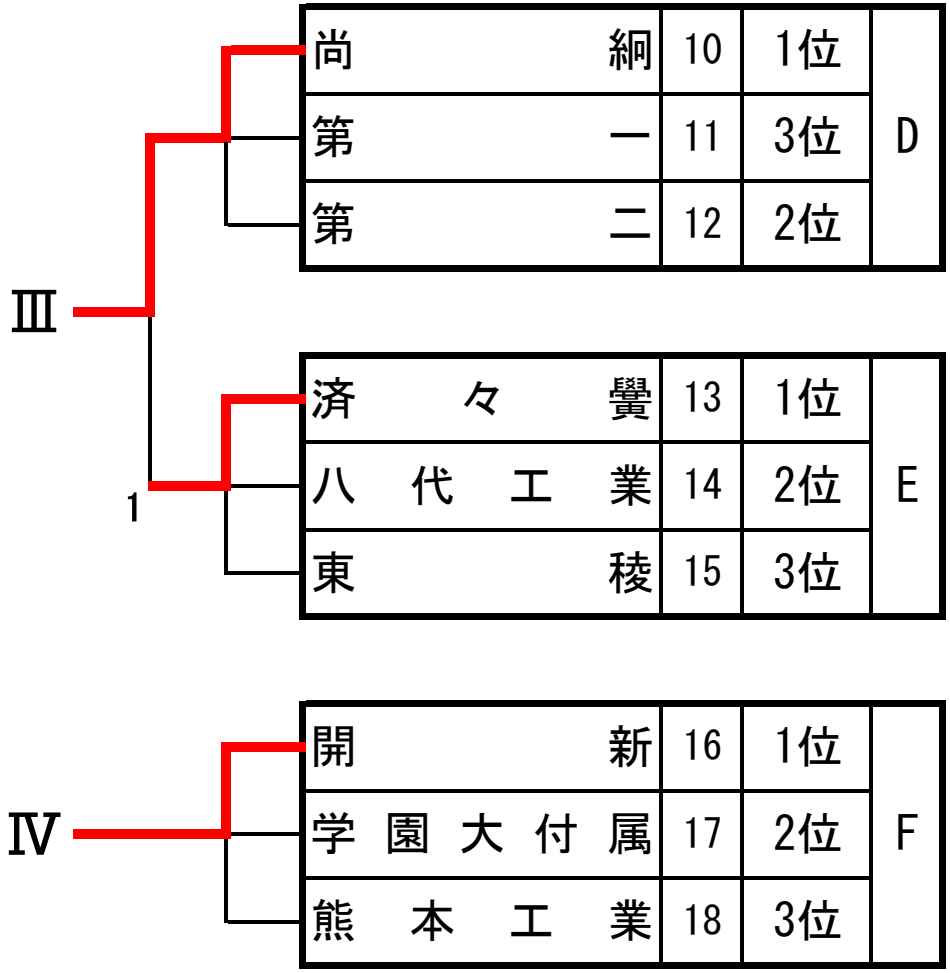

※５－８位決定リーグはⅡ・Ⅲ決定戦敗退校とＢ・Ｅパート２位校で行う。

令和６年度卓球新人戦　　決勝リーグ（男子）　１１/４

	慶誠			秀岳館			八代工業			有明			勝敗	順位
慶誠				3	2-3 3-0 3-2 3-0	1	3	3-2 3-0 3-2	0	3	3-0 3-0 3-0	0	3-0	1
秀岳館	1	3-2 0-3 2-3 0-3	3				3	3-1 3-0 3-0	0	3	3-0 3-0 3-0	0	2-1	2
八代工業	0	2-3 0-3 2-3	3	0	1-3 0-3 0-3	3				3	3-0 0-3 3-0 3-0	1	1-2	3
有明	0	0-3 0-3 0-3	3	0	0-3 0-3 0-3	3	1	0-3 3-0 0-3 0-3	3				0-3	4

令和６年度卓球新人戦　５－８位リーグ（男子）　１１/4

	熊本工業			水俣			開新			第一			勝敗	順位
熊本工業				2	2-3 3-0 3-2 2-3 1-3	3	3	0-3 3-1 1-3 3-2 3-2	2	3	3-0 3-1 3-0	0	2-1	6
水俣	3	3-2 0-3 2-3 3-2 3-1	2				1	0-3 3-0 2-3 2-3	3	3	3-0 3-1 3-0	0	2-1	7
開新	2	3-0 1-3 3-1 2-3 2-3	3	3	3-0 0-3 3-2 3-2	1				3	3-0 3-1 3-1	0	2-1	5
第一	0	0-3 1-3 0-3	3	0	0-3 1-3 3-0	3	0	0-3 1-3 1-3	3				0-3	8

令和６年度卓球新人戦　　決勝リーグ（女子）　11/4

	慶誠			開新			尚絅			真和			勝敗	順位
慶誠				3	3-0 0-3 3-2 3-0	1	3	3-0 3-0 3-0	0	3	3-0 3-0 3-0	0	3-0	1
開新	1	0-3 3-0 2-3 0-3	3				3	3-0 3-1 3-2	0	3	3-0 3-0 3-0	0	2-1	2
尚絅	0	0-3 0-3 0-3	3	0	0-3 1-3 2-3	3				2	3-0 0-3 0-3 3-0 0-3	3	0-3	4
真和	0	0-3 0-3 0-3	3	0	0-3 0-3 0-3	3	3	0-3 3-0 3-0 0-3 3-0	2				1-2	3

令和６年度卓球新人戦　５－８位リーグ（女子）　11/4

	済々黌			玉名女子			八代工業			高専八代			勝敗	順位
済々黌				3	3-0 2-3 3-0 0-3 3-0	2	3	3-0 0-3 3-1 3-1	1	3	3-0 3-0 3-0	0	3-0	5
玉名女子	2	0-3 3-2 2-3 3-0 0-3	3				1	3-0 3-0 1-3 0-3	3	3	3-0 3-0 3-0	0	1-2	7
八代工業	1	0-3 3-0 1-3 1-3	3	3	0-3 3-0 3-1 3-0	1				3	3-0 3-0 3-0	0	2-1	6
高専八代	0	0-3 0-3 0-3	3	0	0-3 0-3 0-3	3	0	0-3 0-3 0-3	3				0-3	8