令和6度第53回九州高等学校ハンドボール選抜大会兼
第48回全国高等学校ハンドボール選抜大会熊本県予選大会

期日：令和6年10月26日（土）・11月2日(土)・11月3日（日）・23日（土）・24日（日）
会場：山鹿市鹿本体育館・山鹿市鹿央体育館・千原台高校・必由館高校

（男子の部）

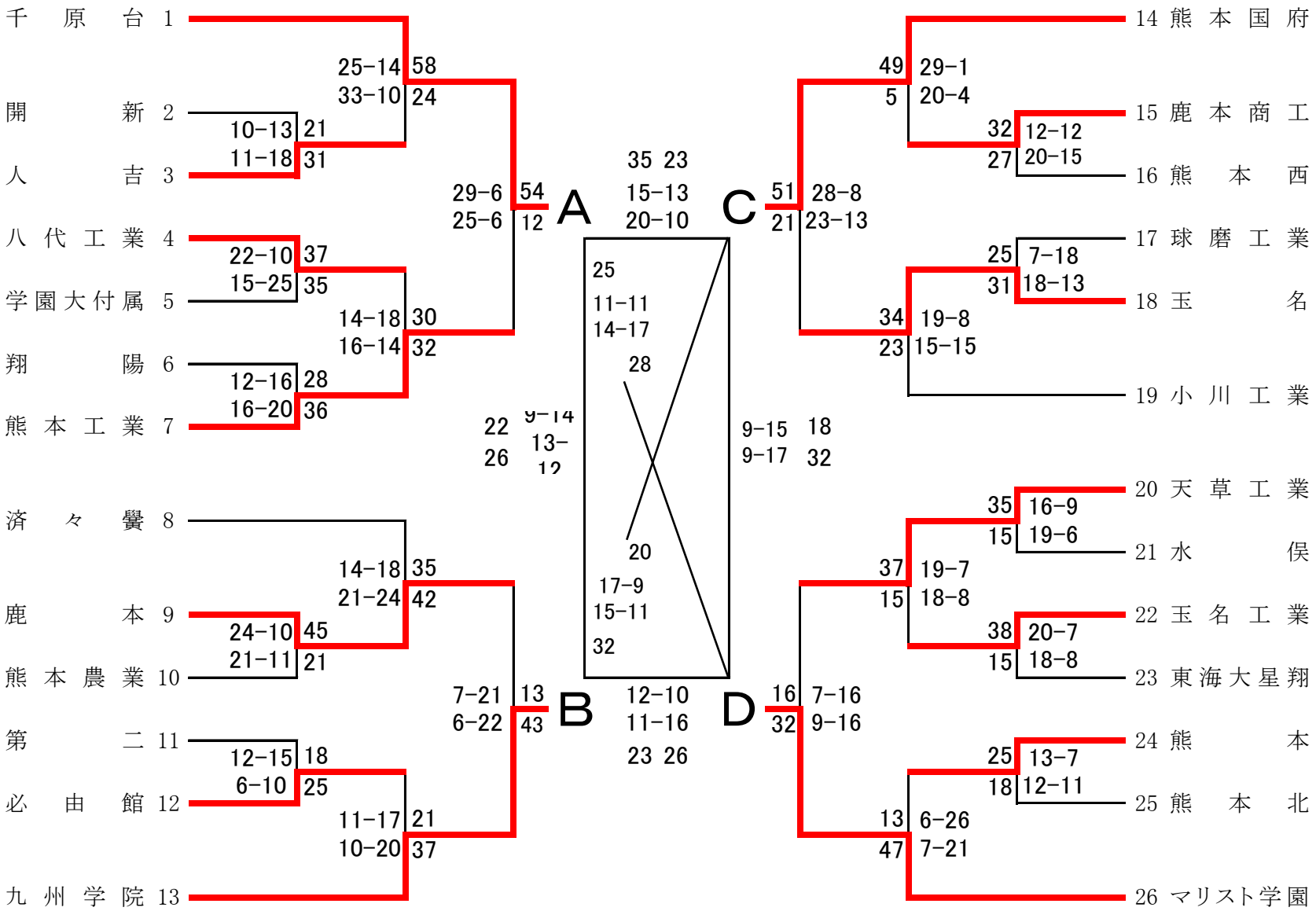

（女子の部）

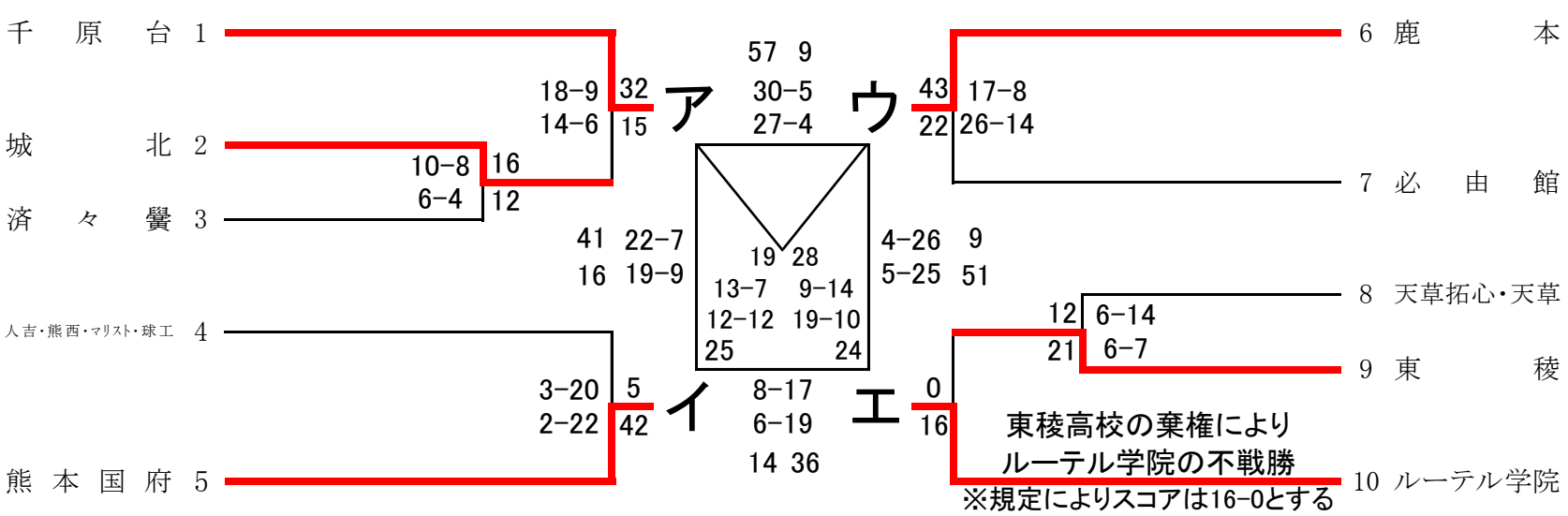

【男子の部】
優　勝：マリスト学園（2年連続3回目）
準優勝：九州学院
3　位：千原台
4　位：熊本国府

【女子の部】
優　勝：千原台（2年ぶり5回目）
準優勝：ルーテル学院
3　位：熊本国府
4　位：鹿本

今大会の男女上位2チームを2月に鹿児島県で開催される、第53回九州高等学校ハンドボール選抜大会に熊本県代表として推薦する。